Vue 3D de la lampe initiale

Vue 3D de la lampe initiale écorchée avec le corps cachée

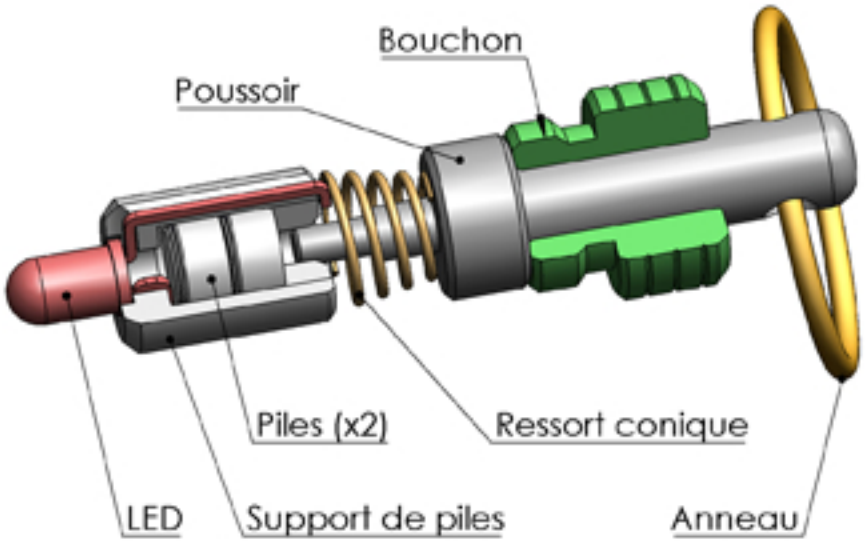

Vue 3D de la lampe initiale écorchée

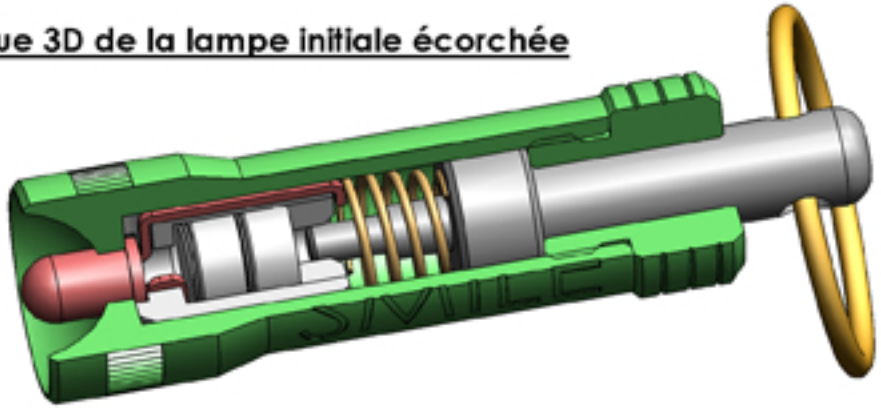

Lycée Charles Poncet pour Smile 2016

	Smile 2016	Date : 10/11/15
Echelle : 2/1	**Concours Lampe**	
Format A4		

Vue 3D de la lampe initiale

Vue 3D de la lampe initiale éclatée

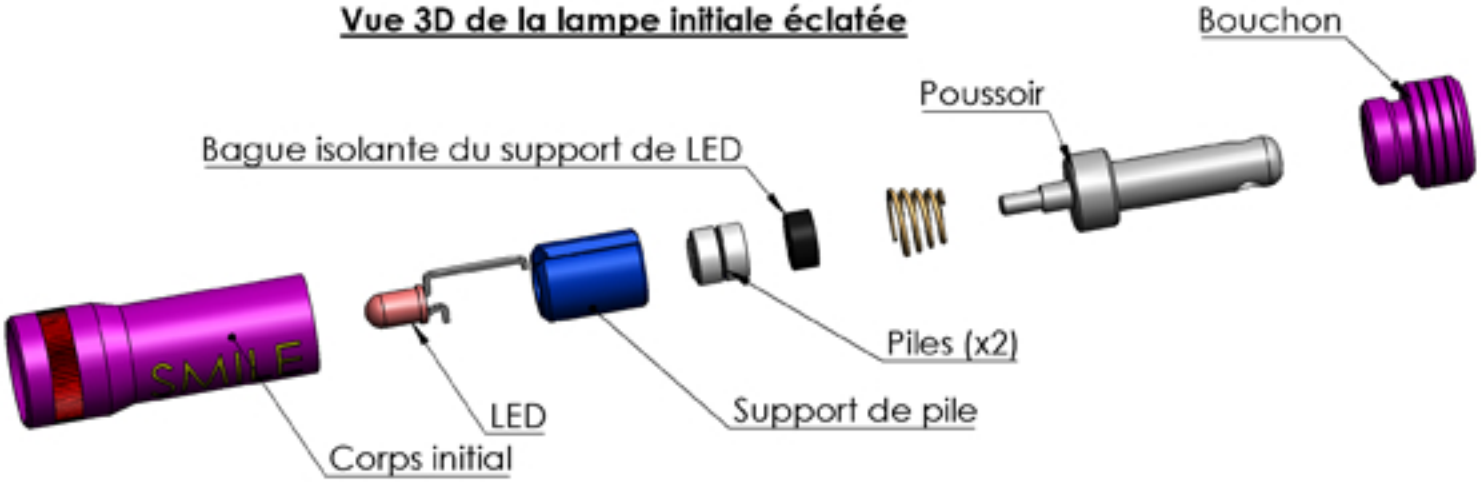

Lycée Charles Poncet pour Smile 2016

	Smile 2016	Date : 10/11/15
Echelle : 2/1	**Concours Lampe**	
Format A4		

Surface fonctionnelle pour la conception du corps

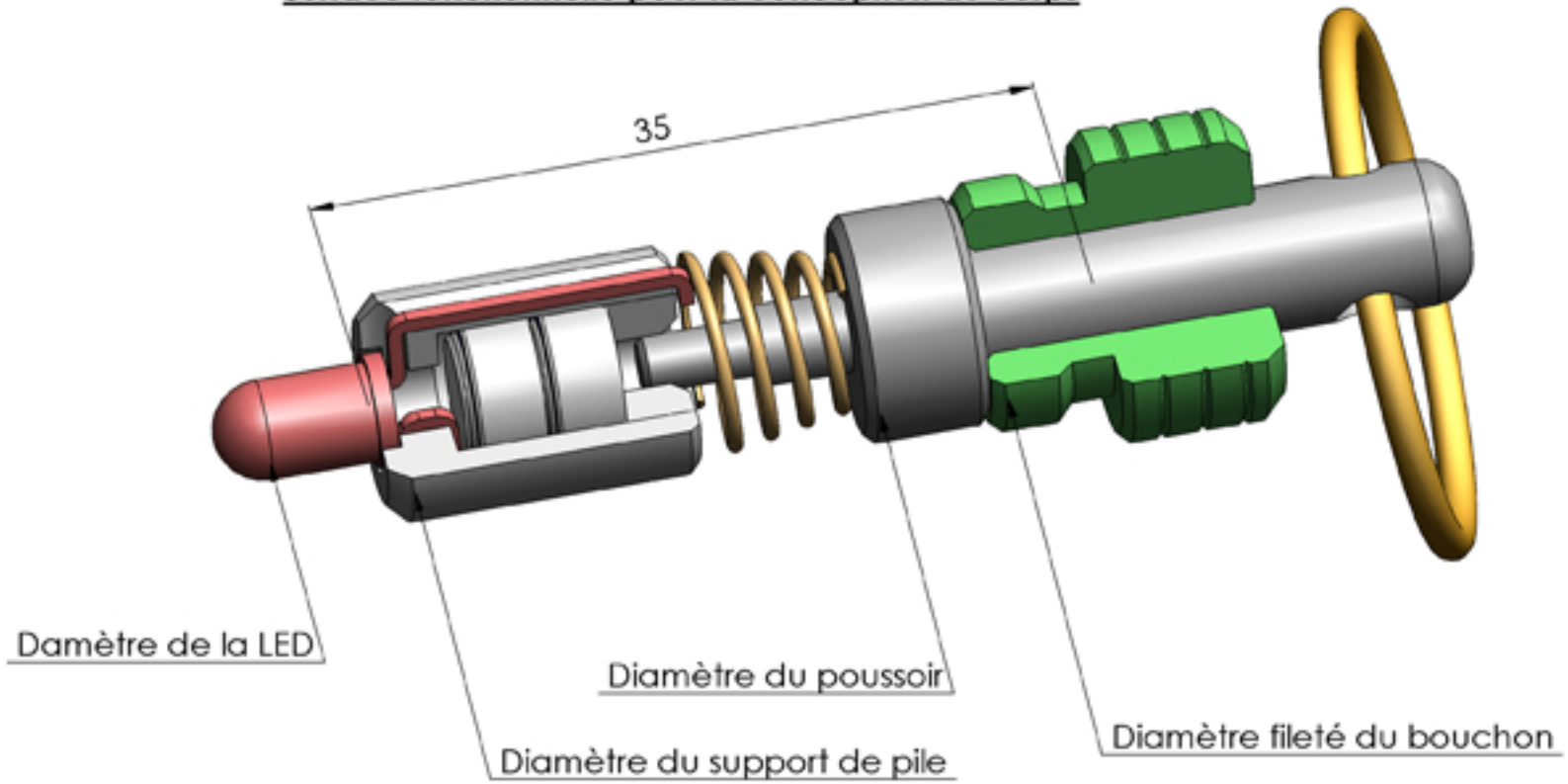

Lycée Charles Poncet pour Smile 2016

	Smile 2016	Date : 10/11/15
Echelle : 2/1	**Concours Lampe**	
Format A4		